OROS

MECHANICAL DESIGN

PRESENTACIÓN CORPORATIVA

Diseño mecánico y fabricación de piezas

Del plano, la idea o la pieza física, a la pieza terminada.



Playas de Rosarito, B.C. · www.mechanicaldesign.mx

QUIÉNES SOMOS

Ingenieros que diseñan y gestionan su fabricación

OROS Mechanical Design es una empresa de ingenieros mecánicos en Playas de Rosarito. Tenemos experiencia en diseño de maquinaria especial, en manufactura con los estándares de calidad de la industria pesada y en atención técnica a clientes industriales.

Hablamos GD&T

Quien lo atiende es ingeniero y lee su plano.

¿Sin plano?

Medimos su pieza y la pasamos a CAD.

Véala en VR

Revise su pieza o mesa antes de fabricarla.



LO QUE HACEMOS

Tres líneas de servicio

01

Diseño CAD, planos y VR

Modelado 3D, planos con GD&T, ingeniería inversa y documentación de máquinas.

02

Maquinado CNC y convencional

Fabricación de sus piezas con nuestra red de talleres, coordinada e inspeccionada por OROS.

03

Mesas, guardas y suministros

Mesas de trabajo, guardas y estructuras a la medida, más tornillería, abrasivos y EPP.

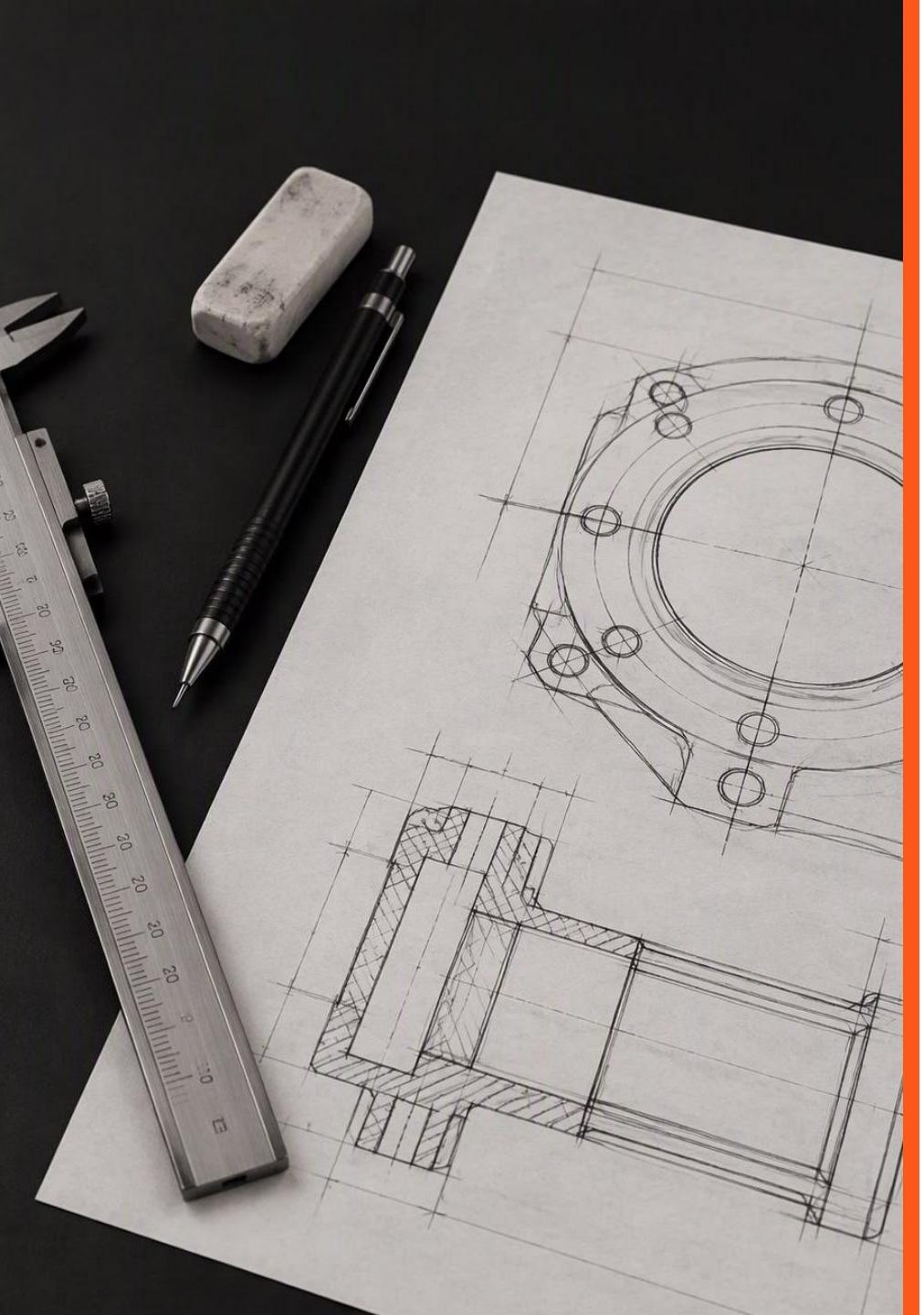

01 · INGENIERÍA DIGITAL

Diseño CAD, planos y VR

- **Modelado 3D y planos 2D** con GD&T, listos para fabricar.
- **Ingeniería inversa:** medimos su pieza física y la pasamos a CAD.
- **Estandarización de planos** y documentación de máquinas.
- **Diseño mecánico a la medida** de su proceso.
- **Revisión en sitio con realidad virtual:** vea su pieza o su mesa antes de fabricarla.

SOFTWARE

SolidWorks | AutoCAD | CATIA V5 | Creo Parametric | ANSYS

02 · MANUFACTURA

Maquinado CNC y convencional

Fabricamos sus piezas con una red de talleres CNC y convencionales. Usted trata con una sola empresa: nosotros cotizamos, coordinamos, inspeccionamos y entregamos.

- Prototipos, piezas únicas y series.
- Fabricación bajo plano y especificación del cliente.
- Retrabajos y modificaciones de piezas.
- Acabados con proveedores: anodizado, pintura y tratamientos térmicos.
- Inspección dimensional antes de cada entrega.



Mesas, guardas y suministros

01

Fabricación a la medida

- Mesas de trabajo industriales.
- Guardas y bins de policarbonato.
- Estructuras y guardas de perfil de aluminio.
- Diseñadas según su espacio y su proceso.

02

Suministros industriales

- Tornillería.
- Abrasivos y consumibles.
- Equipo de protección personal (EPP).
- Una sola orden de compra junto con sus piezas.



PROCESO

Cómo trabajamos

1

Nos comparte

su plano, su pieza física o su idea.

2

Revisamos

la ingeniería y le enviamos una cotización clara.

3

Fabricamos

con el taller adecuado para su pieza.

4

Inspeccionamos

medidas y acabados antes de entregar.

5

Entregamos

y damos seguimiento a su proyecto.



POR QUÉ OROS

Lo que puede esperar

Un solo contacto

Un responsable desde la cotización hasta la entrega.

El taller adecuado

Elegimos dentro de nuestra red el taller que mejor hace su pieza.

Calidad revisada

Inspección dimensional antes de cada entrega.

Cotizaciones claras

Precio, alcance y tiempo de entrega por escrito.

CONFIANZA INDUSTRIAL

Nuestros clientes

Empresas con las que hemos trabajado.

























CONTACTO Y COTIZACIONES

Hablemos de su próximo proyecto



Raúl Oros

Ing. Mecánico

+52 (664) 374 0792

Josué Montoya

Ing. Mecánico

+52 (664) 632 1568

CORREO	cotizaciones_oros@mechanicaldesign.mx
PÁGINA WEB	www.mechanicaldesign.mx
UBICACIÓN	Av. Loreto #9, Col. Plan Libertador, C.P. 22706, Playas de Rosarito, B.C.